単位: [inch]
mm

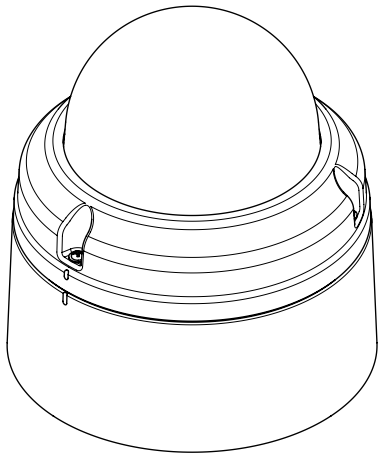

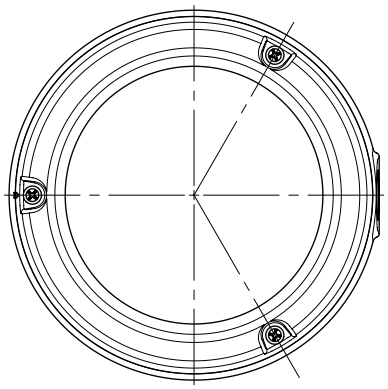

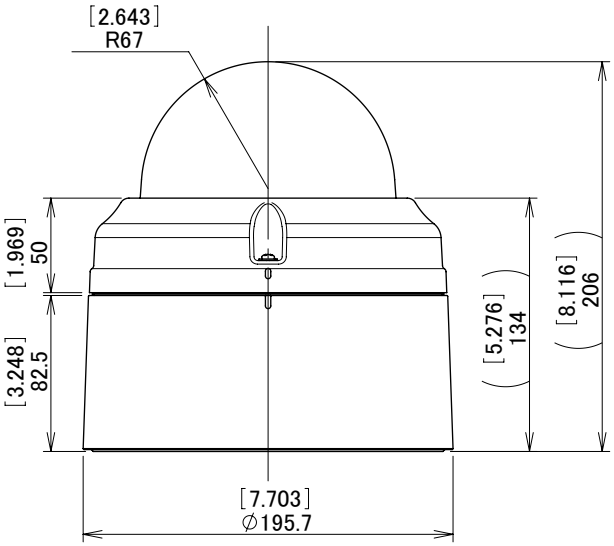

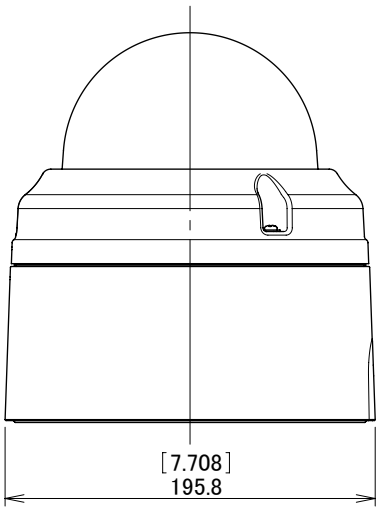

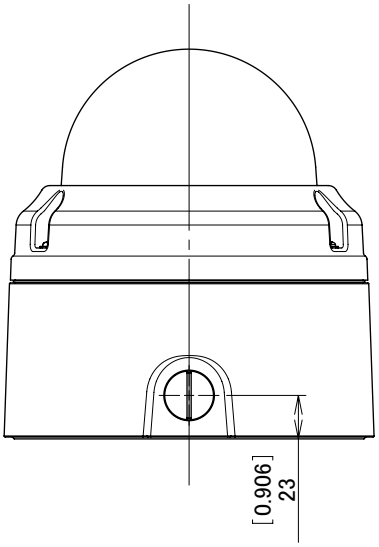

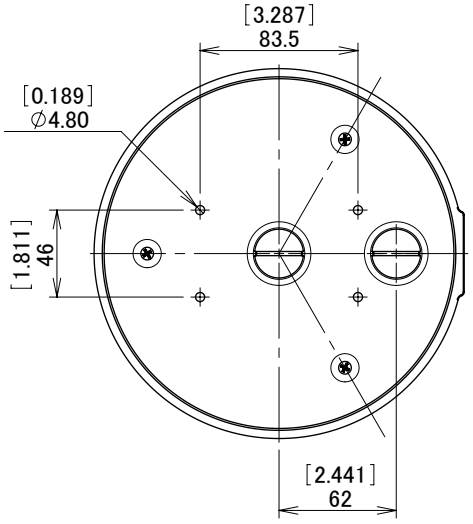

					バンダルレジスタントドームハウジング Vandal Resistant Dome Housing		
							A-SWD5V